# OptoLED OG40000

**Tipo de luminaria / Áreas de aplicación**
Campana LED para galpones y naves para un montaje suspendido en aplicaciones industriales para un montaje con firme fijación. Plantas Industriales, galpones, patios de carga e almacenaje. Centros de producción, Locales húmedos, Pabellones de feria y de exposición.

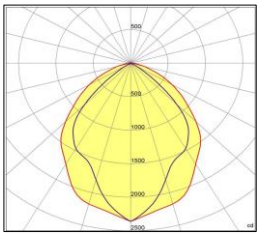

Fichero: OG40000-90

**Sistema LED**
Flujo luminoso de la luminaria approx. 36.600 lm, potencia conectada 200 W, rendimiento luminoso de la luminaria 183 lm/W. La luminaria consiste en 3 módulos á 12.200 lm – con un Driver en grado de protección IP66. OptoLED Driver son disponible como repuesto y cambiable en poco tiempo sin intervenir el equipo OptoLED. Color de luz color blanco, temperatura del color 5000 K, índice de reproducción cromática Ra > 70. (opcional 3000K o 4000K).

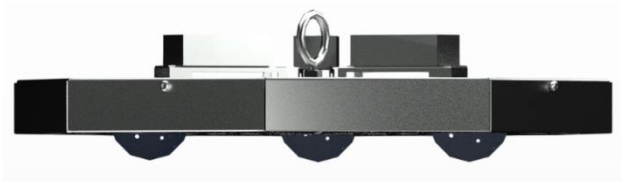

**Especificación eléctrica**
Monofásica de 90VAC hasta 305VAC 50/60Hz.
PFC >0,95 Grado de protección IP66.
Temperatura Ambiente hasta 60 Grados con Protección térmica OTP.

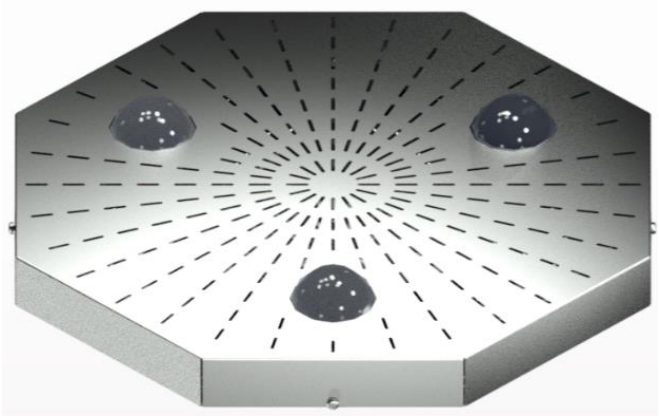

**Tipos de montaje / Sistema óptico**
Para un montaje a firme fijación como luminaria individual. Sistema óptico con técnica de lentes de alta transparencia y resistencia UV. Con una unidad óptica por módulo LED con ángulo de 45,60, 90 o 120 grados.

**Peso:** 8,10 kg

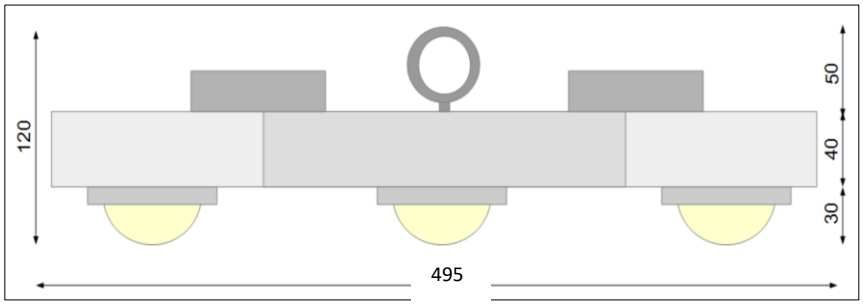


Todos los datos técnicos, así como los valores de pesos y medidas, han sido sometidos a una cuidadosa comprobación. Las ilustraciones de productos sirven a título de ejemplo y pueden desviar del original. Nos reservamos el derecho de introd. © OptoLED 2019